herzbach

PRODUKTDATENBLATT

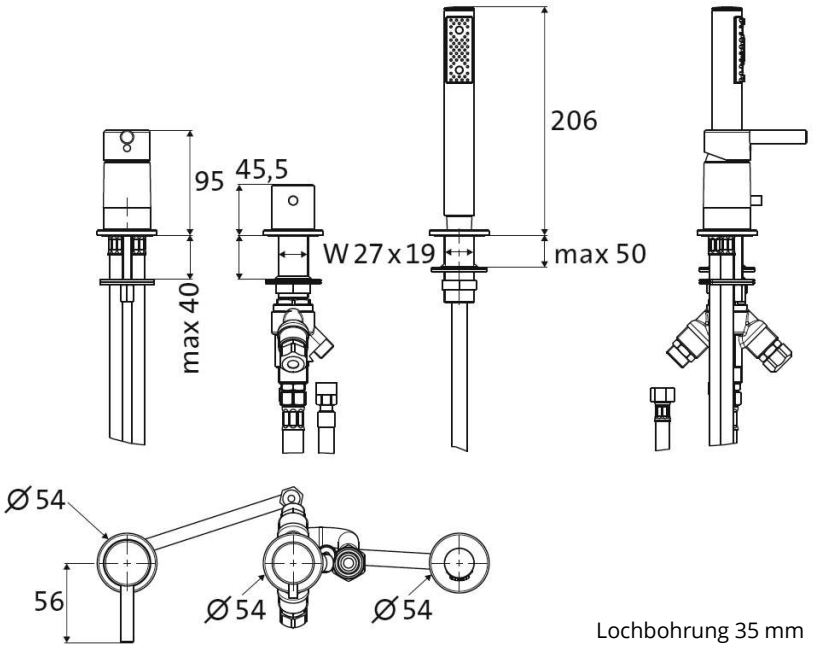

ART. NUMMER	**22.120250.2.01**
SERIE	**NANO**
ARTIKEL	**3-Loch-Wannenarmatur für Fliesen- und Wannenrandmontage**
OBERFLÄCHE	**chrom**
ABMESSUNGEN	
BESCHREIBUNG	·3-Loch-Wannenarmatur für Fliesen– und Wannenrandmontage ·mit Einzelrosetten ·ohne Auslauf ·Bedienelement mit Logic-SoftEmotion-Keramikkartusche ·mit einstellbarer Temperaturbegrenzung ·Drehumstellung ·ausziehbare Handbrause Kunststoff, eigensicher ·Nylon-Brauseschlauch