herzbach

PRODUKTDATENBLATT

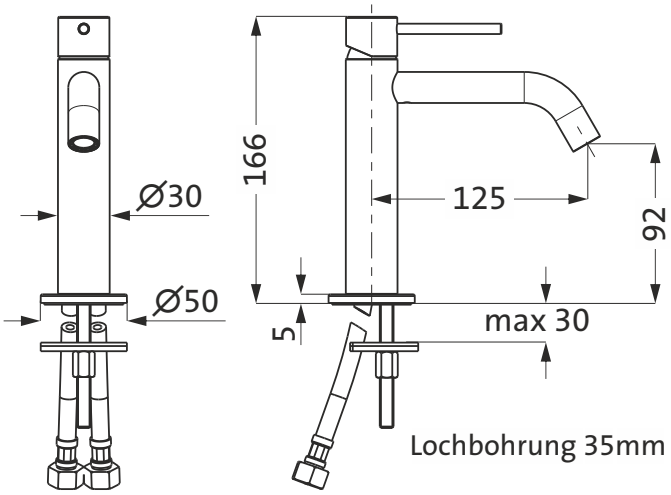

ART.NUMMER	**23.203210.1.07**
SERIE	**DEEP WHITE**
ARTIKEL	**Einhebel-Waschtisch-Einlochbatterie slim S-Size ohne Ablauf**
OBERFLÄCHE	**weiß matt**
ABMESSUNGEN	Ausladung 125 mm Höhe Auslaufunterkante 92 mm
BESCHREIBUNG	- Einhebel-Waschtisch-Einlochbatterie slim S-Size - ohne Ablaufgarnitur - LOGIC-SoftEmotion-Keramikkartusche - Neoperl-Sparperlator - LOGIC-Fix-Schnellbefestigung - flexible Anschlussschläuche / DVGW zertifiziert