herzbach

PRODUKTDATENBLATT

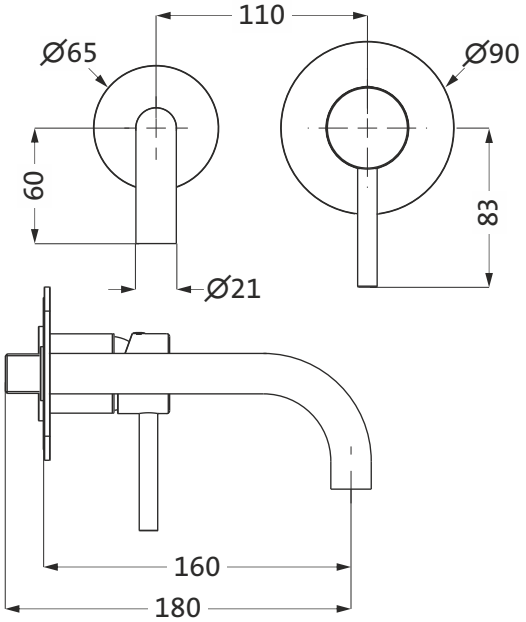

ART.NUMMER **SERIE** **ARTIKEL** **OBERFLÄCHE**	**23.203756.1.07** **DEEP WHITE** **Einhebel-Waschtisch-Unterputzbatterie Auslauf 160 mm** **weiß matt**
ABMESSUNGEN	Ausladung 160 mm
BESCHREIBUNG	- Einhebel-Waschtisch-Unterputzbatterie - Endmontageset zum Aufsatz auf LOGIC Plus-Wand-Waschtisch Universal Einbaukörper - LOGIC-SoftEmotion Keramikkartusche - gebogener Auslauf 160 mm - Montage des Auslaufs wahlweise link/rechts/unten möglich - Neoperl-Sparperlator - Armaturenblende Ø 90 mm - Auslaufblende Ø 65 mm **Notwendiges Zubehör:** - LOGIC Plus-Wand-Waschtisch Universal Einbaukörper 11.740000.1.09
LIEFERUMFANG	Griff, Mischer-Einheit, Armaturenblende, Auslauf, Auslaufblende