# herzbach

## PRODUKTDATENBLATT

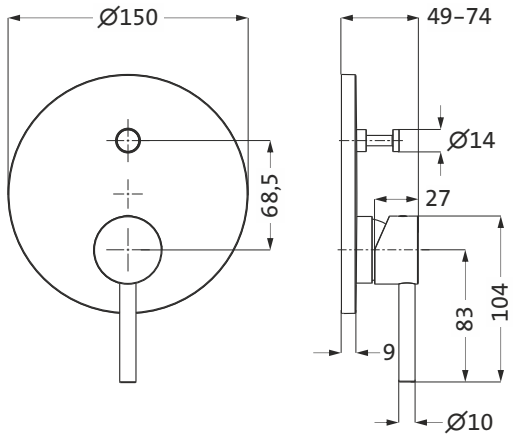


| | |
|---|---|
| **ART.NUMMER**<br>**SERIE**<br>**ARTIKEL**<br>**OBERFLÄCHE** | **23.220035.1.07**<br>**DEEP WHITE**<br>**Einhebel-Wannenfüll– und Brausebatterie Unterputz Endmontageset**<br>**weiß matt** |
| **ABMESSUNGEN** | |
| **BESCHREIBUNG** | - Einhebel-Wannenfüll- und Brausebatterie Unterputz<br>- Endmontageset zum Aufsatz auf LOGIC PLUS-Box<br>- LOGIC-SoftEmotion-Keramikkartusche<br>- Automatik-Druckumsteller<br>- eigensicher gegen Rückfließen<br>- Blende rund Ø 150 mm<br>- Durchflussmenge (bei 3 bar) Abgang 1 ca. 23,5 l/min, Abgang 2/3 ca. 20,4 l/min<br><br>**Notwendiges Zubehör:**<br>LOGIC PLUS-Box Einbaukörper 11.110000.1.09 |
| **LIEFERUMFANG** | Funktionseinheit, Griff, Rosette |