herzbach

PRODUKTDATENBLATT

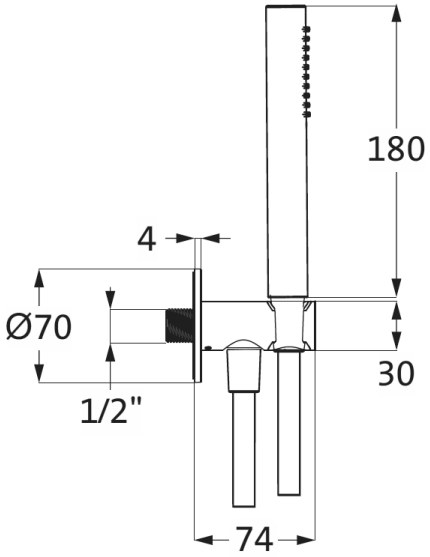

ART. NUMMER	**23.620222.2.12**
SERIE	**DEEP BLACK**
ARTIKEL	**Wannenset mit Konushalter und integriertem Brauseanschluss round**
OBERFLÄCHE	**schwarz matt**
ABMESSUNGEN	
BESCHREIBUNG	·Wannenset round ·Stabhandbrause messing rund, eigensicher ·Strahlart Normalstrahl ·mit CLEAN EFFECT ·Durchflussmenge (bei 3bar) ca. 17 l/min ·Konuswandhalter starr mit integriertem Wandanschlussbogen ·Brauseschlauch 1/2“ x 1500 mm x 1/2“
LIEFERUMFANG	Handbrause, Wandhalter mit Anschlussbogen, Brauseschlauch 1500 mm