herzbach

PRODUKTDATENBLATT

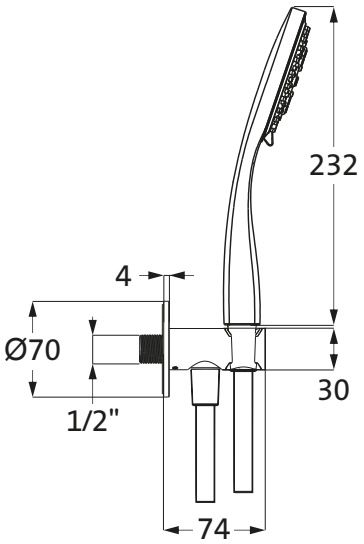

ART.NUMMER	**23.914600.1.07**
SERIE	**DEEP WHITE**
ARTIKEL	**Wannenset mit Konushalter und integr. Wandanschlussbogen seven round**
OBERFLÄCHE	**weiß matt**
ABMESSUNGEN	
BESCHREIBUNG	- Rosette Ø 70 mm - Handbrause Deep Multi Ø 100 mit 3 Strahlarten Regen, Regen soft, Massage mit CLEAN EFFECT - Durchflussmenge (bei 3 bar) ca. 15 l/min - eigensicher gegen Rückfließen - Konuswandhalter starr mit integriertem Wandanschlussbogen - Brauseschlauch 1500 mm
LIEFERUMFANG	Wandhalter mit Anschlussbogen, Handbrause, Brauseschlauch