herzbach

PRODUKTDATENBLATT

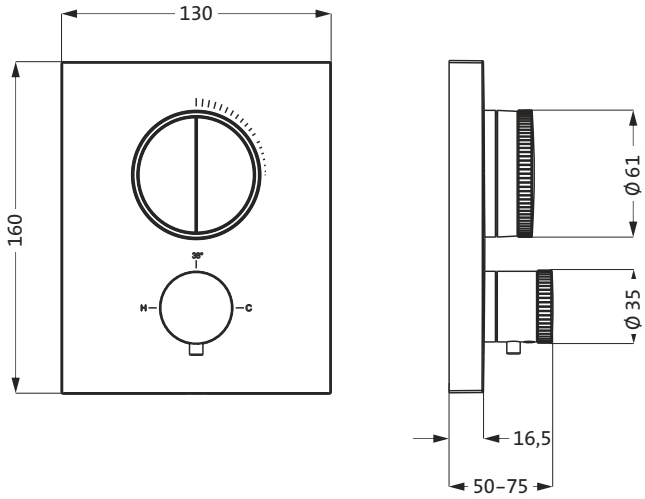

ART.NUMMER	**30.803050.2.03**
SERIE	**LOGIC**
ARTIKEL	**Unterputz Thermostat PUSH square 2 Verbraucher Endmontageset**
OBERFLÄCHE	**PVD Gold**
ABMESSUNGEN	
BESCHREIBUNG	- Unterputz Thermostat PUSH square - Endmontageset zum Aufsatz auf LOGIC PLUS-Box - für 2 Verbraucher - Ein- und Ausschalten der 2 Verbraucher über Push-Button - Durchflussmenge stufenlos mit Reguliergriff einstellbar - LOGIC-Thermostatkartusche - Heißwasser-Sicherheitssperre 38°C - eigensicher gegen Rückfließen - Blende eckig 160 x 130 mm, Griffe rund - Durchflussmenge (bei 3 bar) ca. 20 l/min **Notweniges Zubehör:** LOGIC PLUS-Box Universal-Einbaukörper 11.110000.1.09
LIEFERUMFANG	Funktionseinheit, Griffe, Rosette