herzbach

PRODUKTDATENBLATT

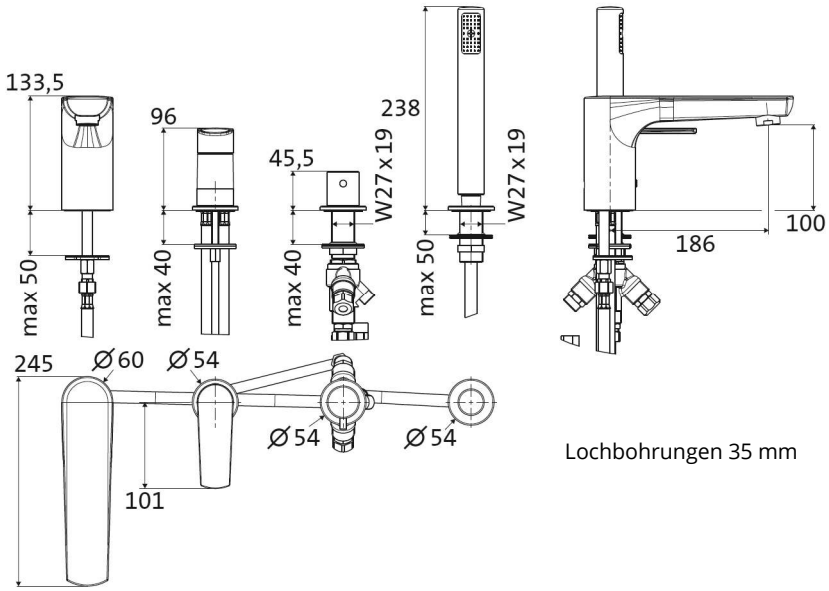

ART. NUMMER	**51.100245.1.01**
SERIE	**VENTURA**
ARTIKEL	**4-Loch-Wannenarmatur für Fliesen- und Wannenrandmontage**
OBERFLÄCHE	**chrom**
ABMESSUNGEN	Ausladung 186 mm Höhe Auslaufunterkante 100 mm
BESCHREIBUNG	·4-Loch-Wannenarmatur für Fliesen– und Wannenrandmontage ·mit Einzelrosetten ·mit starrem Wannenauslauf ·Neoperl-Perlator ·Bedienelement mit Logic-SoftEmotion-Keramikkartusche ·mit einstellbarer Temperaturbegrenzung ·Drehumstellung ·ausziehbare Handbrause Kunststoff, eigensicher ·Nylon-Brauseschlauch