herzbach

PRODUKTDATENBLATT

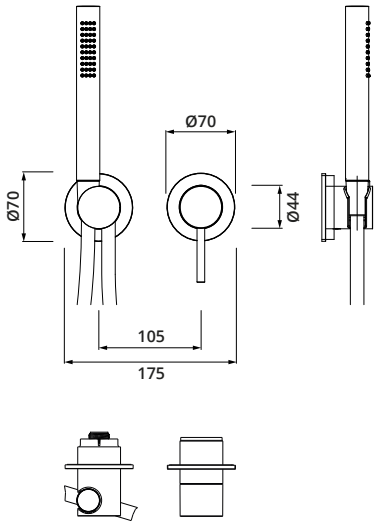

ART.NUMMER	**70.701002.1.41**
SERIE	**MODUL7**
ARTIKEL	**MODUL7 Hebelmischer für 1 Verbraucher mit Stabhandbrause**
OBERFLÄCHE	**Edelstahl PVD Brass Steel**
ABMESSUNGEN	s. Masszeichnung
BESCHREIBUNG	- bestehend aus: Hebelmischer, Brausehalterset - LOGIC-SoftEmotion-Keramikkartusche - stufenlose Mengenregulierung - Silberflex Brauseschlauch 1500 mm mit Drehkonus - Edelstahl Stabhandbrause mit Clean-Effect - Edelstahl Bediengriff - Edelstahl Modulblenden Ø 70 mm - eigensicher gegen Rückfließen - Oberfläche Edelstahl PVD Brass Steel