herzbach

PRODUKTDATENBLATT

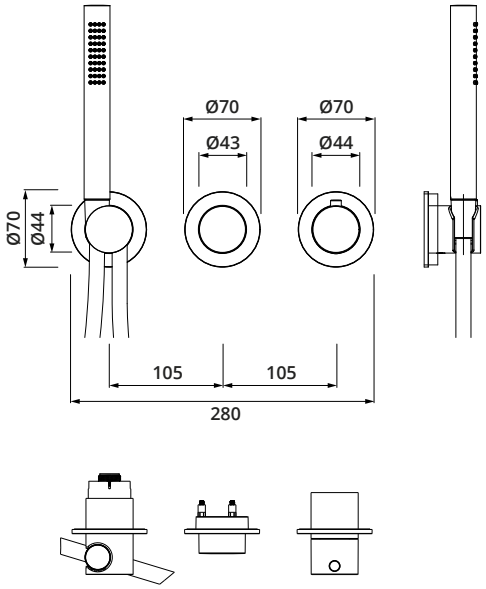

ART.NUMMER	**70.701003.1.03**
SERIE	**MODUL7**
ARTIKEL	**MODUL7 PUSH Thermostat für 1 Verbraucher mit Stabhandbrause**
OBERFLÄCHE	**PVD Gold**
ABMESSUNGEN	s. Masszeichnung
BESCHREIBUNG	- bestehend aus: Thermostat, PUSH Mengenventil, Brausehalterset - LOGIC-Thermostatkartusche - Heißwassersperre 38°C - Start + Stop des Wasserflusses durch drücken des PUSH Mengenventils - stufenlose Mengenregulierung - Silberflex Brauseschlauch 1500 mm mit Drehkonus - Messing Stabhandbrause mit Clean-Effect - Messing Bediengriffe - Messing Modulblenden Ø 70 mm - eigensicher gegen Rückfließen - Oberfläche PVD Gold