herzbach

PRODUKTDATENBLATT

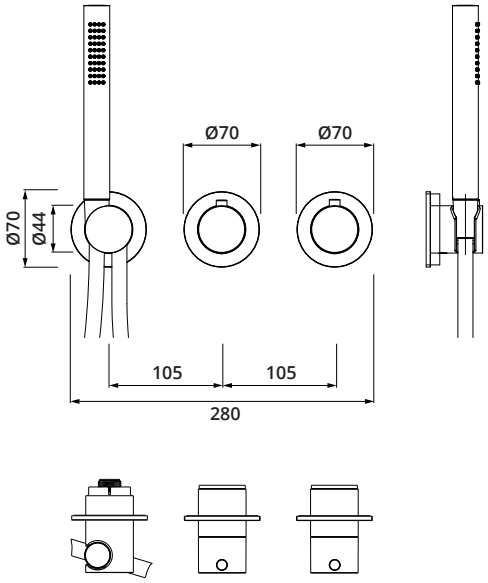

ART.NUMMER **SERIE** **ARTIKEL** **OBERFLÄCHE**	**70.702001.1.01** **MODUL7** **MODUL7 Thermostat für 2 / 3 Verbraucher mit Stabhandbrause** **chrom**
ABMESSUNGEN	s. Masszeichnung
BESCHREIBUNG	- bestehend aus: Thermostat, Ab- und Umstellventil, Brausehalterset - LOGIC-Thermostatkartusche - Heißwassersperre 38°C - keramischer 2 / 3 Wege-Umsteller - stufenlose Mengenregulierung - Silberflex Brauseschlauch 1500 mm mit Drehkonus - Messing Stabhandbrause mit Clean-Effect - Messing Bediengriffe - Messing Modulblenden Ø 70 mm - eigensicher gegen Rückfließen - Oberfläche Chrom