herzbach

PRODUKTDATENBLATT

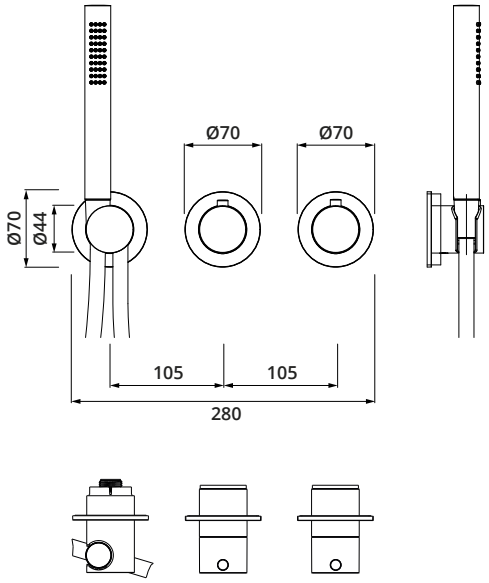

ART.NUMMER	**70.702001.1.41**
SERIE	**MODUL7**
ARTIKEL	**MODUL7 Thermostat für 2 / 3 Verbraucher mit Stabhandbrause**
OBERFLÄCHE	**Edelstahl PVD Brass Steel**
ABMESSUNGEN	s. Masszeichnung
BESCHREIBUNG	- bestehend aus: Thermostat, Ab- und Umstellventil, Brausehalterset - LOGIC-Thermostatkartusche - Heißwassersperre 38°C - keramischer 2 / 3 Wege-Umsteller - stufenlose Mengenregulierung - Silberflex Brauseschlauch 1500 mm mit Drehkonus - Edelstahl Stabhandbrause mit Clean-Effect - Edelstahl Bediengriffe - Edelstahl Modulblenden Ø 70 mm - eigensicher gegen Rückfließen - Oberfläche Edelstahl PVD Brass Steel