herzbach

PRODUKTDATENBLATT

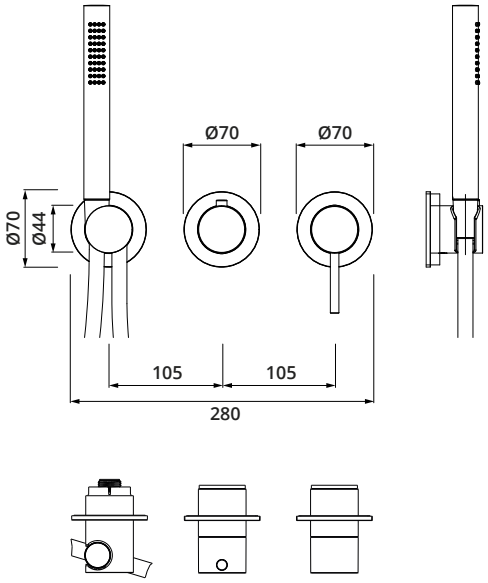

ART.NUMMER	**70.702002.1.03**
SERIE	**MODUL7**
ARTIKEL	**MODUL7 Hebelmischer für 2 / 3 Verbraucher mit Stabhandbrause**
OBERFLÄCHE	**PVD Gold**
ABMESSUNGEN	s. Masszeichnung
BESCHREIBUNG	- bestehend aus: Hebelmischer, Umstellventil, Brausehalterset - LOGIC-SoftEmotion-Keramikkartusche - keramischer 2 / 3 Wege-Umsteller - stufenlose Mengenregulierung - Silberflex Brauseschlauch 1500 mm mit Drehkonus - Messing Stabhandbrause mit Clean-Effect - Messing Bediengriffe - Messing Modulblenden Ø 70 mm - eigensicher gegen Rückfließen - Oberfläche PVD Gold