herzbach

PRODUKTDATENBLATT

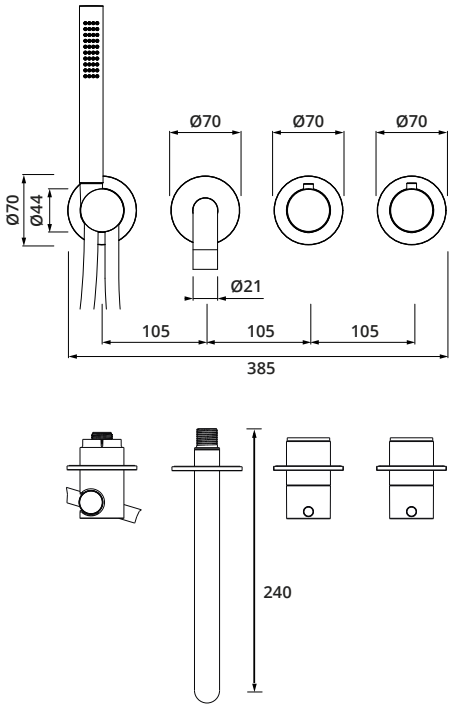

ART.NUMMER	**70.702011.1.03**
SERIE	**MODUL7**
ARTIKEL	**MODUL7 Thermostat für 2 Verbr. mit Wandauslauf und Stabhandbrause**
OBERFLÄCHE	**PVD Gold**
ABMESSUNGEN	s. Masszeichnung
BESCHREIBUNG	- bestehend aus: Thermostat, Ab- und Umstellventil, Wandauslauf, Brausehalterset - LOGIC-Thermostatkartusche - Heißwassersperre 38°C - keramischer 2 / 3 Wege-Umsteller - stufenlose Mengenregulierung - Ausladung Wandauslauf 240 mm - Silberflex Brauseschlauch 1500 mm mit Drehkonus - Messing Stabhandbrause mit Clean-Effect - Messing Bediengriffe - Messing Modulblenden Ø 70 mm - eigensicher gegen Rückfließen - Oberfläche PVD Gold