herzbach

PRODUKTDATENBLATT

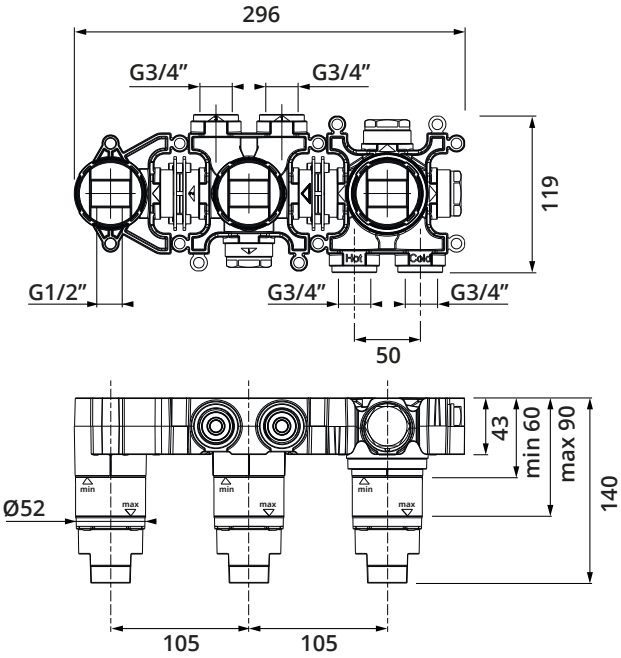

ART.NUMMER	**70.730002.1.09**
SERIE	**MODUL7**
ARTIKEL	**MODUL7 Hebelmischer Einbaukörper für 3 Verbraucher**
OBERFLÄCHE	**–**
ABMESSUNGEN	s. Masszeichnung
BESCHREIBUNG	- bestehend aus: Hebelmischer, Umstellventi, 1/2" Anschlussbogen - LOGIC-SoftEmotion-Keramikkartusche - stufenlose Mengenregulierung - keramischer 3 Wege-Umsteller - schallentkoppelte Montage - eigensicher gegen Rückfließen - Dichtmanschette geeignet für Abdichtung nach DIN 18534 - 2 Zuläufe unten verwechslungssicher markiert - Anschlussmaße G 3/4" - Einbautiefe 60 mm - 90 mm